TRÁMOVÉ STROPY NAD 1NP, M 1:50

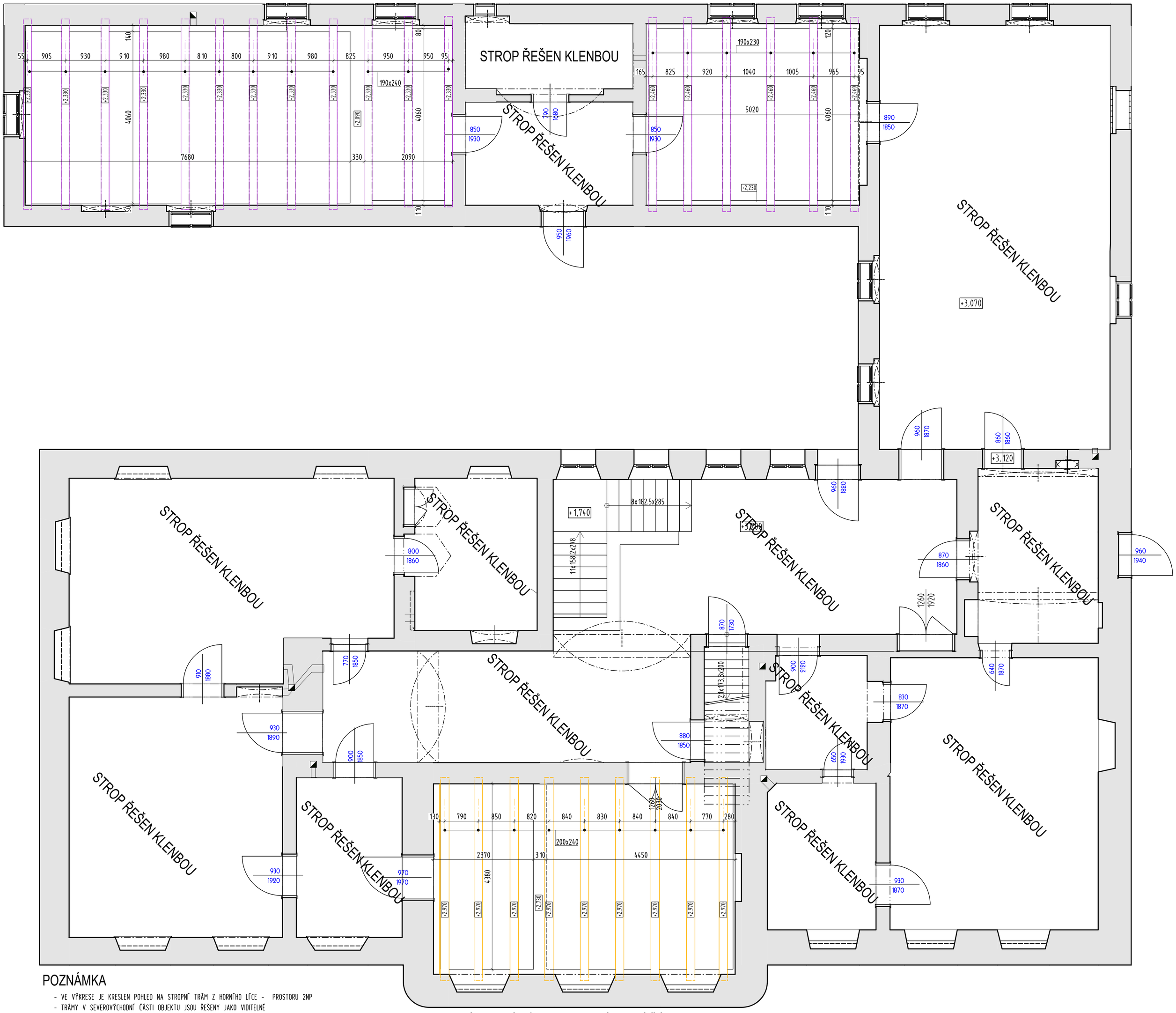

POZNÁMKA

- VE VÝKRESE JE KRESLEN POHLED NA STROPNÍ TRÁM Z HORNÍHO LÍCE - PROSTORU 2NP
- TRÁMY V SEVEROVÝCHODNÍ ČÁSTI OBJEKTU JSOU ŘEŠENY JAKO VIDITELNÉ
  TYTO TRÁMY JSOU VE VZDÁLENOSTI 300 mm OD LÍCE ZDIVA OSLABENY ZKOSENÍM ROHŮ DLE SCHÉMATU
  DÁLE JSOU ZMÍNĚNÉ TRÁMY PO CCA 500 mm Z HORNÍHO LÍCE PŘERUŠENY KOLMÝMI LATĚMI DLE SCHÉMATU
- STROPNÍ TRÁMY V JIHOVÝCHODNÍ ČÁSTI ŘEŠENÉ S HORNÍM A SPODNÍM ZÁKLOPEM

LEGENDA MATERIÁLŮ

- STÁVAJÍCÍ KONSTRUKCE
- STÁVAJÍCÍ STROPNÍ TRÁMY NAD 1NP, ŘEŠENÉ JAKO VIDITELNÉ
- STÁVAJÍCÍ STROPNÍ TRÁMY NAD 1NP, ŘEŠENÉ SE SPODNÍM I HORNÍM ZÁKLOPEM

SCHÉMA TRÁMŮ V SEVEROZÁPADNÍ ČÁSTI

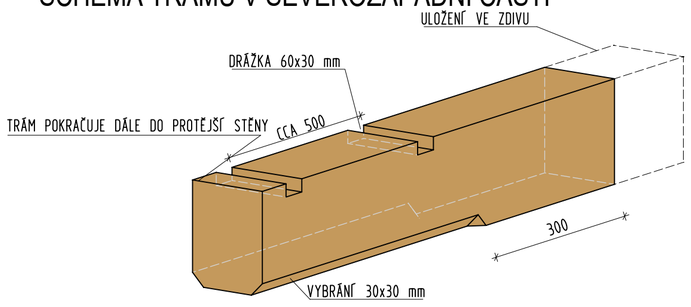

Zodpovědný projektant	Autor návrhu	Vypracoval	Kreslil
Ing. Jiří Frys		Ing. Martin Bank	Ing. Martin Bank

Kraj: Olomoucký — Městský úřad: Šumperk

Investor: Město Šumperk
nám. Míru 364/1, 787 01 Šumperk

Stavba: Klapperothova manufaktura Šumperk:
Rekonstrukce krovu a dřevěných stropních konstrukcí

Specializace: D.1.1 architektonicko - stavební řešení

Název výkresu: TRÁMOVÉ STROPY NAD 1NP, STÁVAJÍCÍ STAV

FRYS STAVEBNÍ PROJEKCE
JIŘÍ FRYS - STAVEBNÍ PROJEKCE
LANGROVA 12, 78701 ŠUMPERK, TEL.583 215988, frys@frys.cz

Formát	6A4
Měřítko	1:50
Datum	8/2018
Účel	DPS
Číslo zakázky	17_51a
Číslo výkresu:	D 04
Číslo paré:	

Tisk: | 12.10.2018 |

V/Š = 594 / 841 (0.50m2) — Allplan 2017